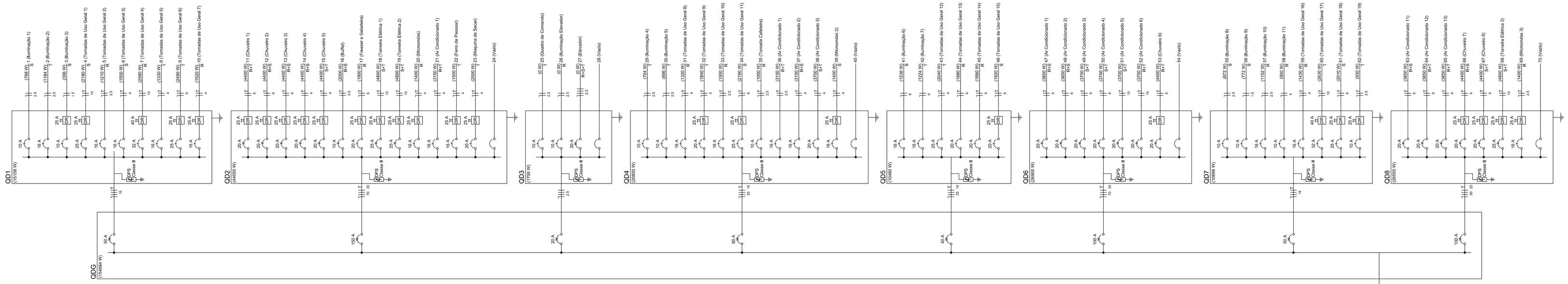

QDG

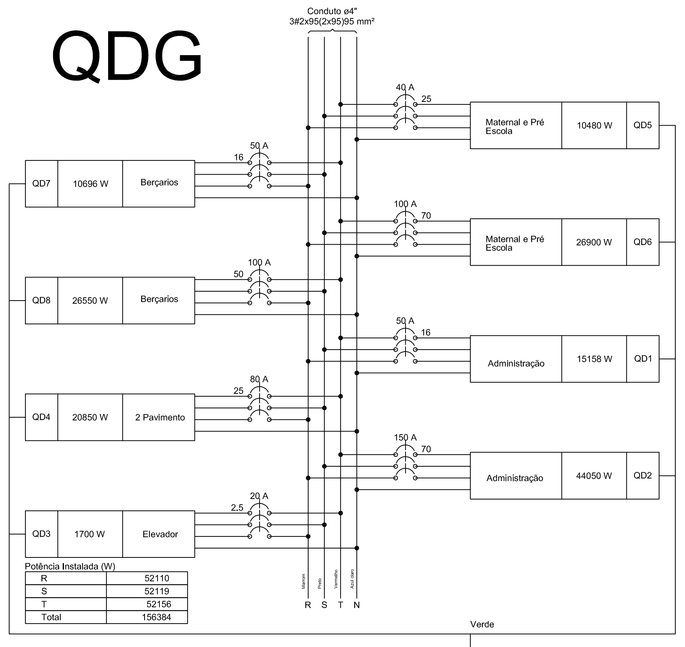

QD1

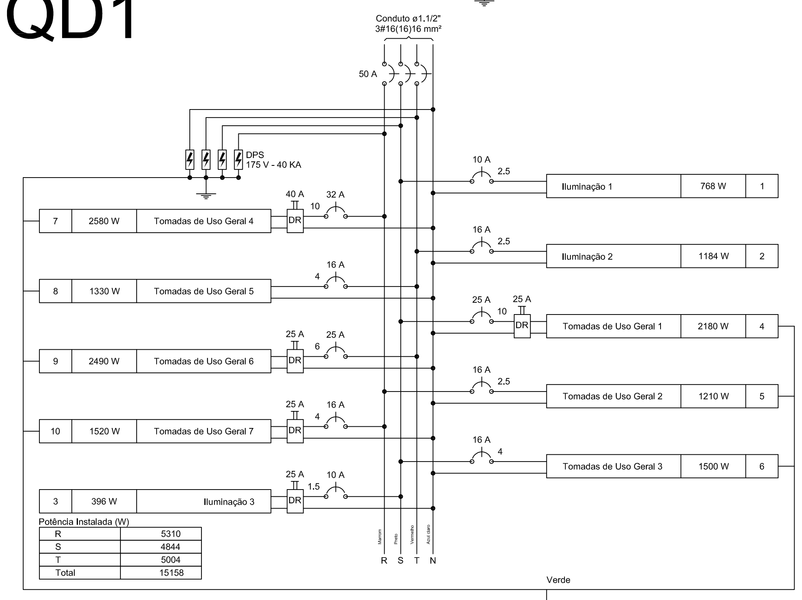

QD3

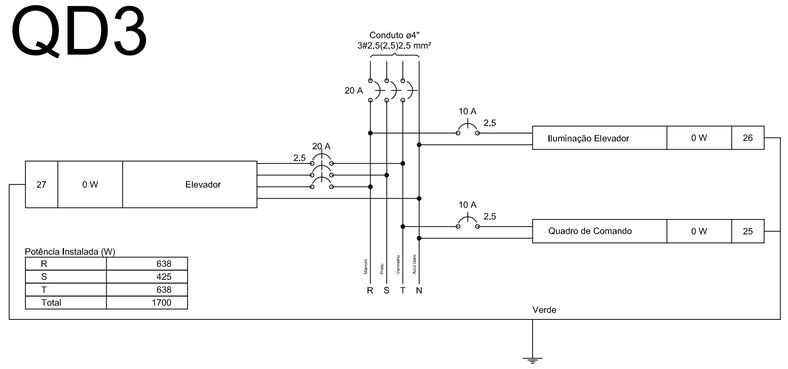

QD2

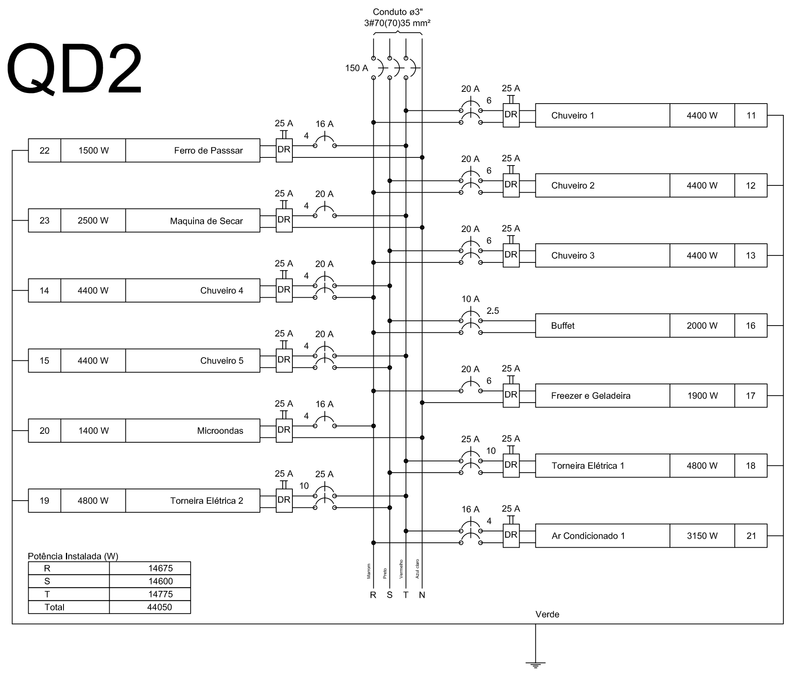

QD4

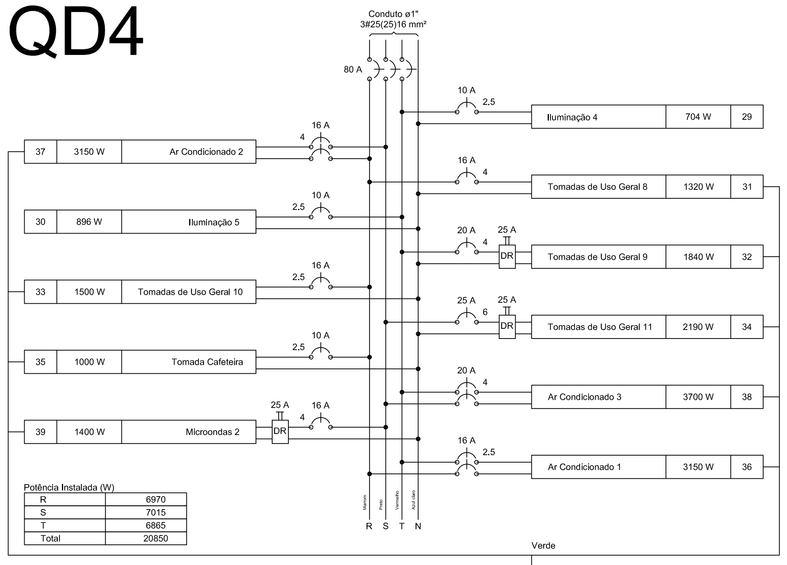

QD5

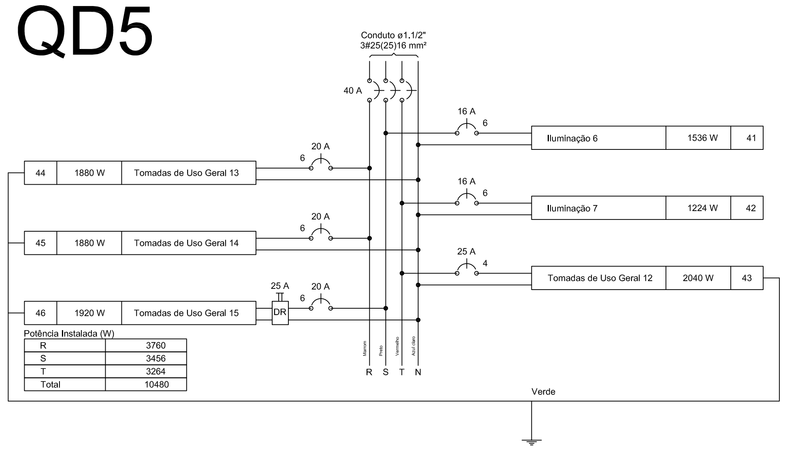

QD6

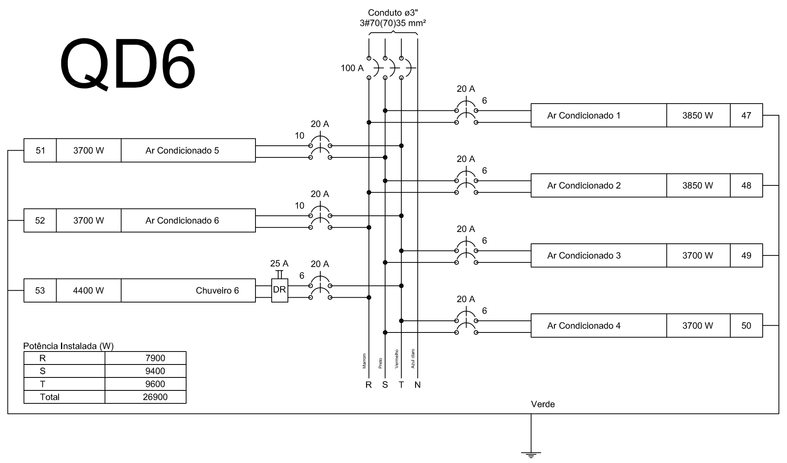

QD7

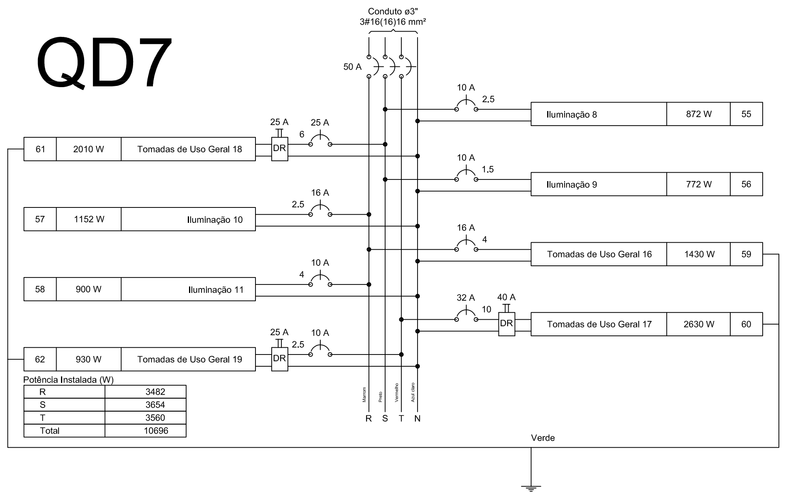

QD8

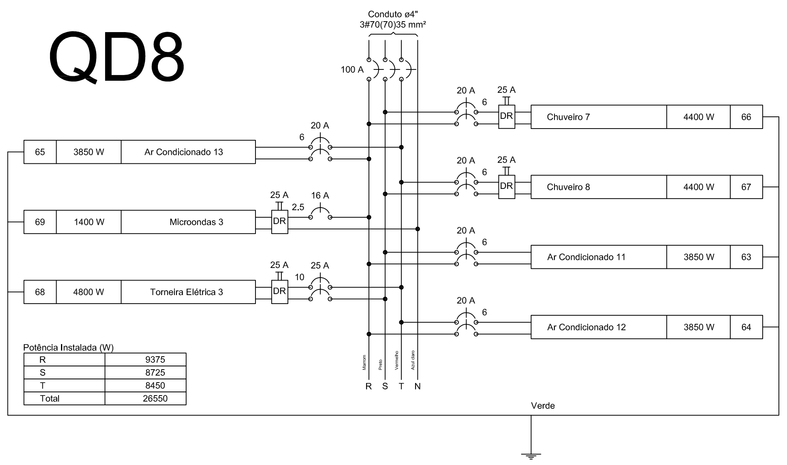

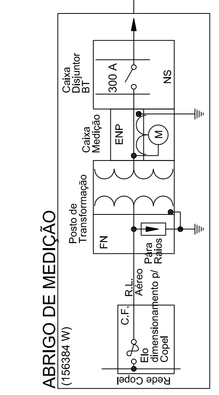

ENTRADA ELÉTRICA ESPECIFICAÇÕES

Segundo a NTC 90310 - Fornecimento de Tensão Primária de Distribuição
Categoria: B (entrada em 13,8 kV)
Demanda Máxima Prevista: 111,25 kVa (75 kVa < D < 112,5 kVa)
Transformador:
- Potência: 112,5 kVa
- I nominal primário/secundário 4,71 A/296 A
- Tensão no secundário 220/127 V
Disjuntor de Baixa Tensão: 3x300 A
Ramal entrada em Baixa Tensão:
- Condutor: 2x70 mm2 (cobre)/2x95 mm2 (alumínio)
- Eletroduto: 2x75 mm (cobre)/2x85 mm (alumínio)
Aterramento do Neutro do Transformador:
- Condutor: 70 mm2
- Eletroduto: 25 mm
Medição Indireta:
- TC - Corrente prim. / (Corrente sec. 5A) 200 A
- Nº de Fios: 4/3
- Corrente nominal / Corrente máxima: 2,5/10

MUNICÍPIO DE ARAUCÁRIA
SECRETARIA MUNICIPAL DE PLANEJAMENTO - SMPL

TÍTULO
CONSTRUÇÃO DE EDIFICAÇÃO ESPECIAL EM ALVENARIA
EM UM PAVIMENTO - CMEI COSTA E SILVA

REFERÊNCIA
Projeto Elétrico

REQUERENTE	MODIFICADO EM
PREFEITURA DO MUNICÍPIO DE ARAUCÁRIA	/ /
RESP. TÉCNICO PELO PROJETO	/ /
	/ /

LOCAL	QUADRA	LOTE	ESCALA	DESENHO	DATA	FOLHA
Costeiro			INDICADA	MATTANA	JUN/17	03/04

A0 (1189 x 841 mm)

ESTAS PRANCHAS NÃO PODEM SER ALTERADAS SEM AUTORIZAÇÃO DO RESPONSÁVEL TÉCNICO